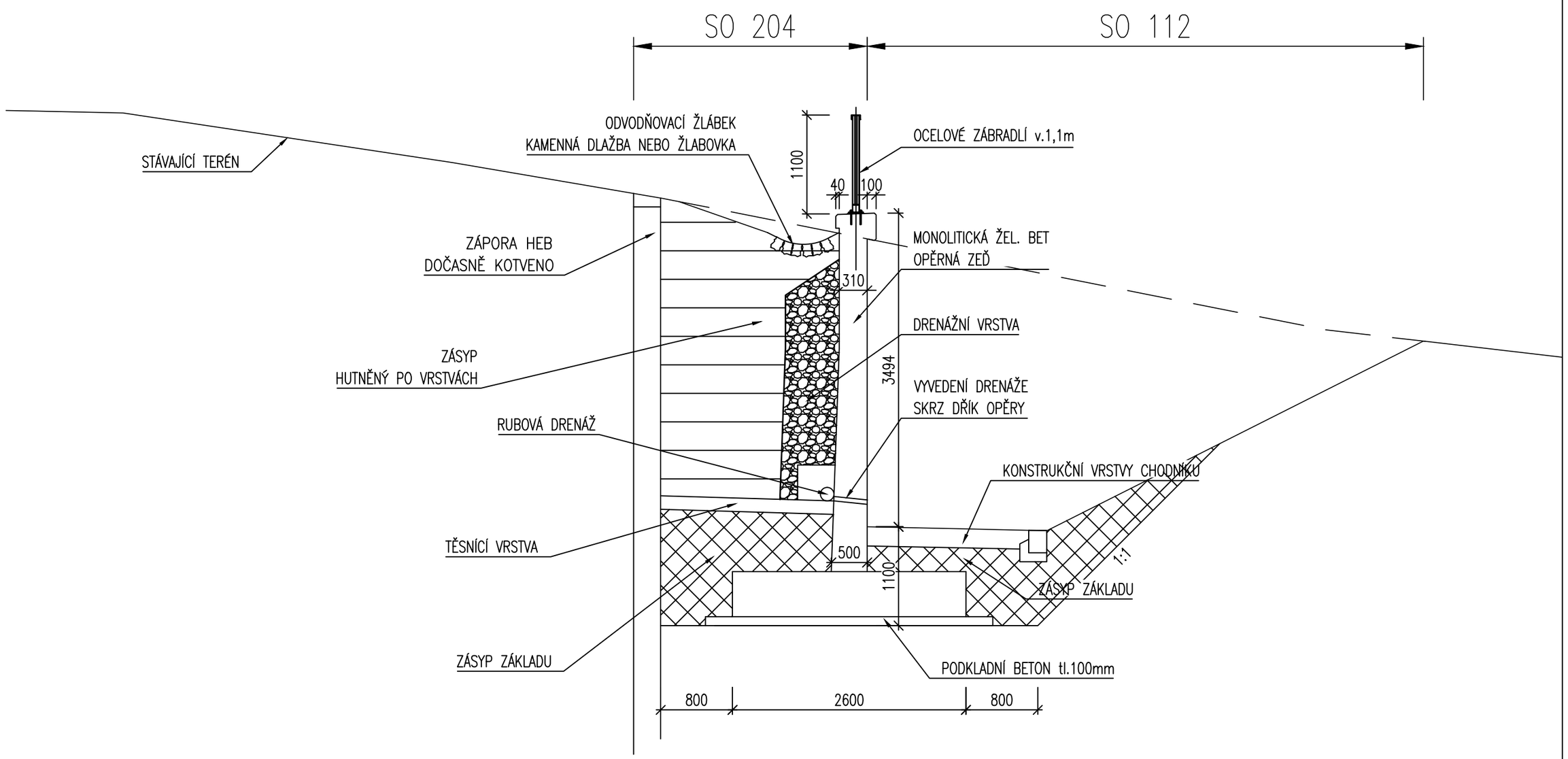

METROPROJEKT

Příčný řez, M 1:50

SO 204 Opěrná zeď podél chodníku v km 0,100